## Cuerpo
Esc.: ( 2.5 : 1 )

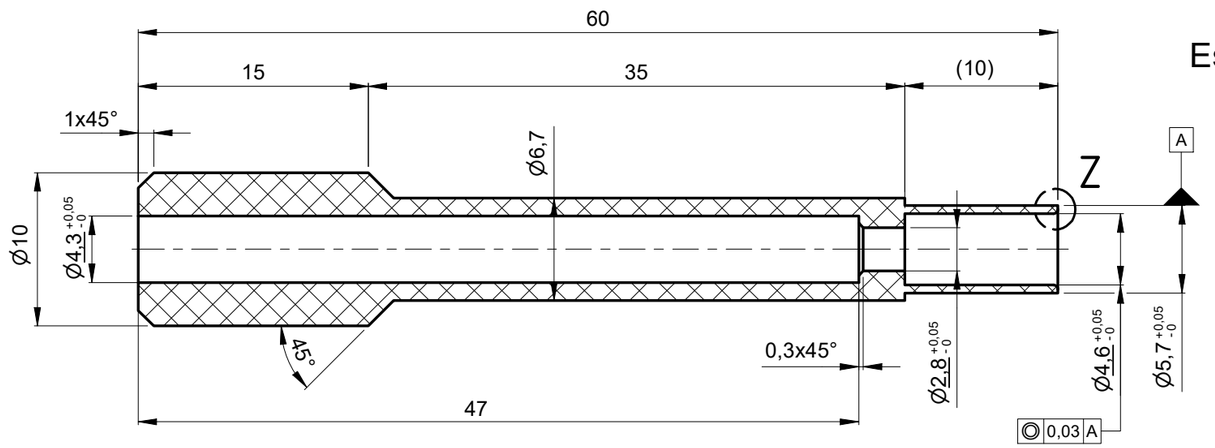





## Detalle Z
Esc.: ( 7.5 : 1 )

## Ensamble Pos.1 - Tracción
Esc.: ( 1.5 : 1 )

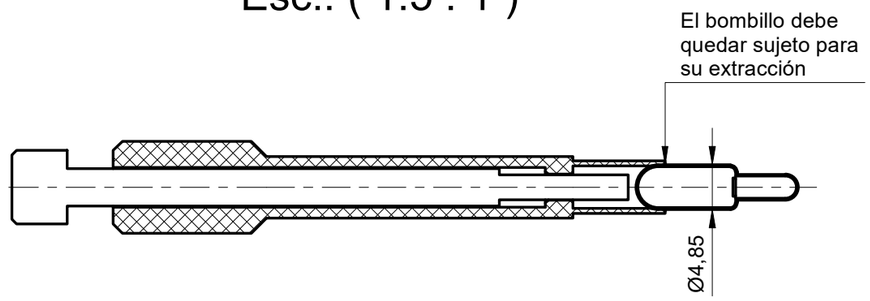


## Eje de expulsión
Esc.: ( 2.5 : 1 )

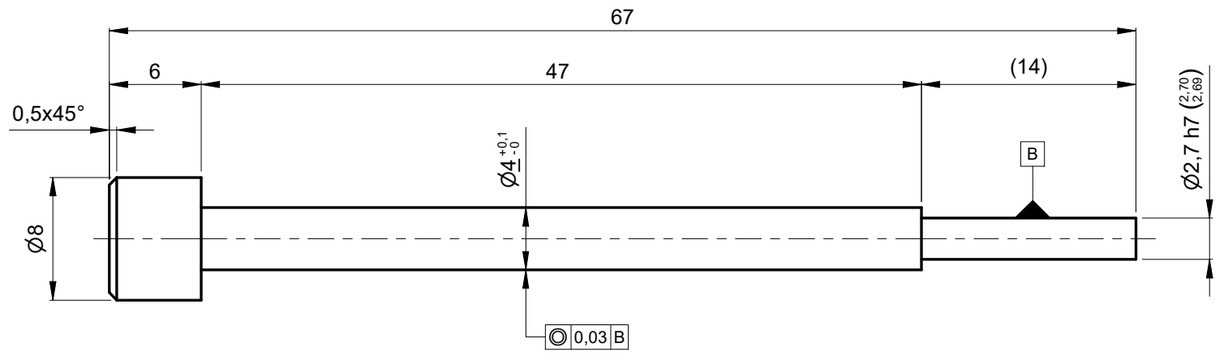


## Ensamble Pos. 2 - Expulsión
Esc.: ( 1.5 : 1 )

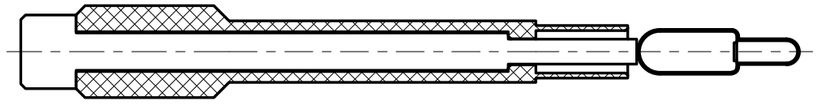

**NOTA:**
- Pulir aristas vivas

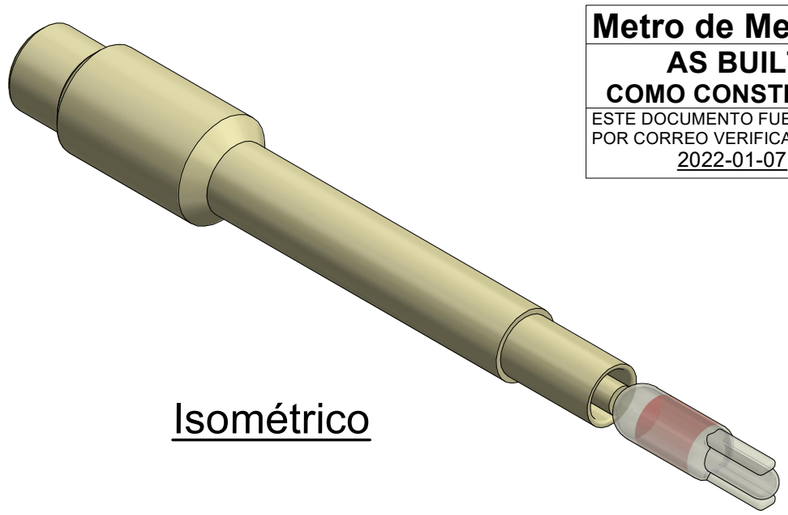

## Isométrico

**Metro de Medellín**
**AS BUILT**
**COMO CONSTRUIDO**
ESTE DOCUMENTO FUE ENVIADO POR CORREO VERIFICADO
2022-01-07

| EQUIVALENCIA DE MAQUINADOS | |
|---|---|
| ANSI | DIN - ISO 1302 |
| 4 | 0,1 |
| 8 / 16 / 32 | 0,2 / 0,4 / 0,8 |
| 63 / 125 | 1,6 / 3,2 |
| 250 / 500 | 6,3 / 12,5 |

DIN - ISO 1302 EN MICROMETROS
ANSI EN MICROPULGADAS

| | |
|---|---|
| Material: | Nylon 6 |
| Tratamiento: | |
| Dureza: | (75-80) Shore D |
| Certificados: | Metrología (100% Suministro), Material |

| Rev. | Coord. | Modificaciones | Vo.Bo. | Fecha |
|---|---|---|---|---|
| | | | | |

METRO DE MEDELLIN CALIDAD DE VIDA

ÁREA DE I+D+i

ESTE PLANO Y TODA LA INFORMACIÓN EN ÉL CONTENIDA SON PROPIEDAD DEL METRO DE MEDELLÍN, EL USO INDEBIDO O LA REPRODUCCIÓN TOTAL O PARCIAL DE ESTE SIN LA PREVIA AUTORIZACIÓN DEL METRO DE MEDELLÍN PODRÁ SER DEMANDADO POR LA VIOLACIÓN A LOS DERECHOS DE AUTOR.

VARIACIONES MÁXIMAS PERMISIBLES DIMENSIONES EN mm ISO 2768 - m

| De / Hasta | 0,5 a 6 | 6 a 30 | 30/120 | 120/400 | 400/1000 | 1000/2000 | 2000/4000 | + 4000 |
|---|---|---|---|---|---|---|---|---|
| Maquinado | ±0,1 | ±0,2 | ±0,3 | ±0,5 | ±0,8 | ±1,2 | ±2,0 | ±3,0 |
| Elastómero | ±0,2 | ±0,5 | ±0,8 | ±1,2 | ±2,0 | ±3,0 | ±4,0 | ±6,0 |

| | | | |
|---|---|---|---|
| Elaboró: | Jimmy A. Vega 2020-10-23 | Dimensiones en: | Milímetros (mm) |
| Revisó: | Marlon Vega 2020-10-24 | Escala | Proyección |
| Aprobó: | Metro de Medellín 2022-01-07 | 2,5:1/1,5:1 | |
| Instalación: | INFRAESTRUCTURA | | |
| Sistema: | ESTACIONES | | |
| Subsistema: | HERRAMIENTAS | | |
| Equipo: | TABLERO DE CONTROL | | |
| Descripción: | EXTRACTOR LÁMPARAS TABLERO | | |

| Rev. | Cod. | | | |
|---|---|---|---|---|
| A3 | 002633 | | | |
| 2025429 | 50000001 | | 1 | 1 |
| Código SAP | Requerimiento No. | Reemplaza a. | Hoja: | De: |

Formato A3 (420x297) según DIN (476 / 823) ISO 5457